RUPES

ASPIRATORI PROFESSIONALI CON PULIZIA DEI FILTRI
VACUUM UNITS WITH AUTOMATIC FILTERS CLEANING

S145EL - S145EPL
S145EM - S145EPM

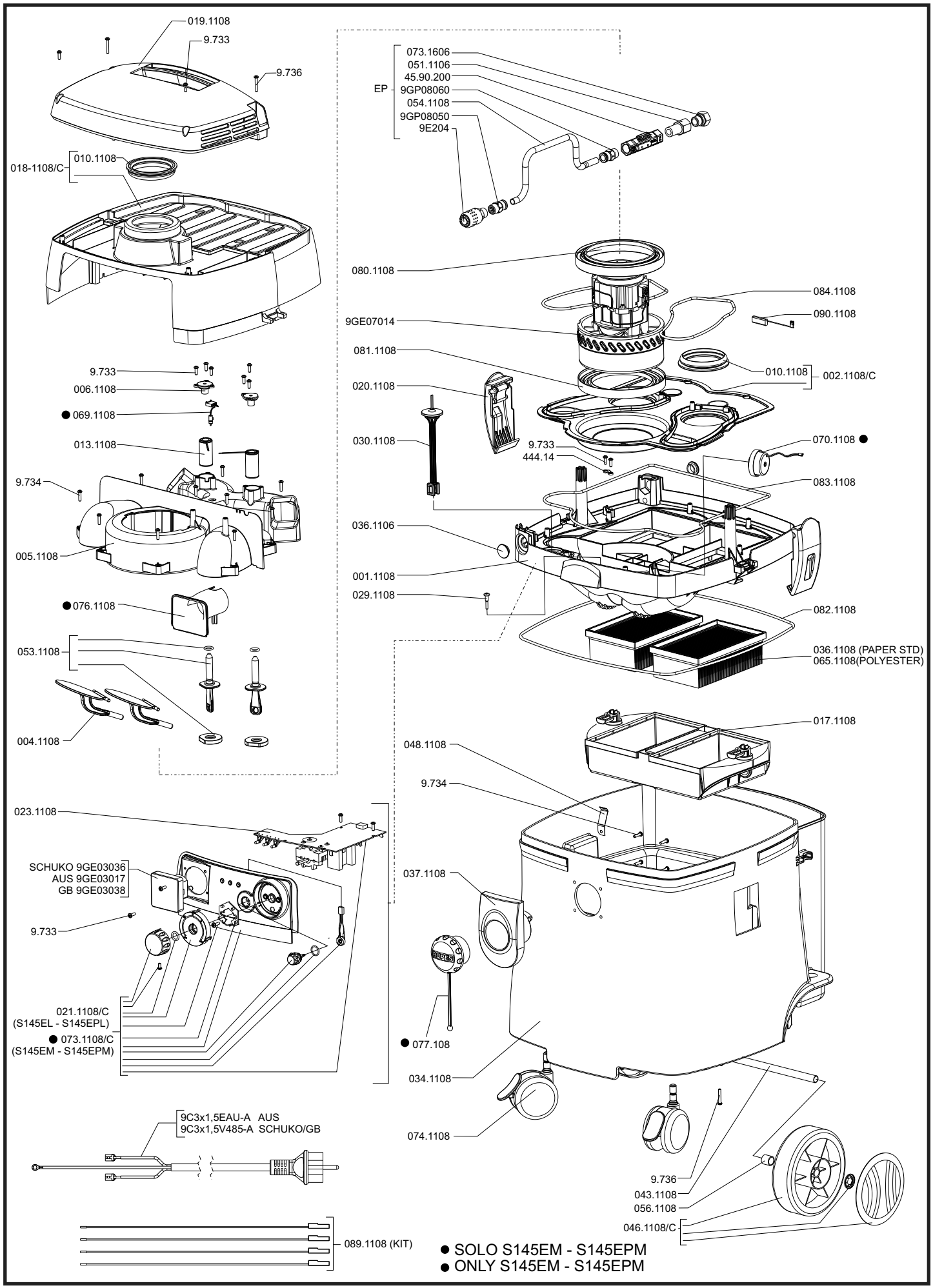

6/2009